Eurocamping srl
Via Colorne, 50 25030 Castel Mella BS
Tel.030 3581898 Fax 030 3582031

HU

CE 0051 **51BL1705** minta 1069 - 1080 – 1081 - 1089 – 1090
CE 0051 **51BL1706** minta 1082 –1083 – 1091 – 1092 - 1118

MINTA	FOGYASZTÁS (gr/ó)	TELJESÍTMÉNY (kw)	FÚVÓKA (mm)
1069 – 1080 – 1081 - 1089 – 1090	47	0,65	0,17
1082 – 1083 – 1091 – 1092 - 1118	**70**	**1,00**	**0,22**

SZEMLÉLTETŐ ÁBRA 1

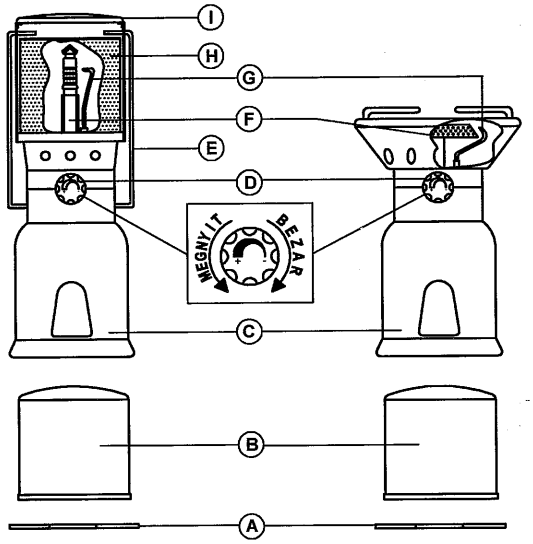

A	Patronrögzítő Rugó
B	Patron
C	Patronhordozó Talp
D	Szabályozó Kapcsoló És Piezo Gomb
E	Fogantyú
F	Égőfej
G	Begyújtó Elektród
H	Üveg
I	Fedél

SZEMLÉLTETŐ ÁBRA 2

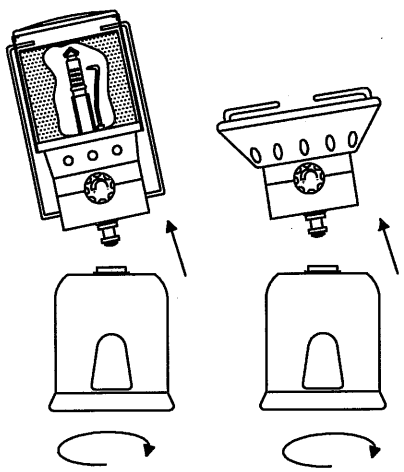

SZEMLÉLTETŐ ÁBRA 3

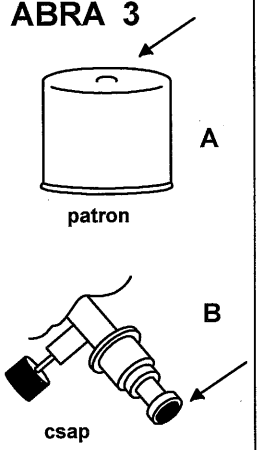

KATEGÓRIA: KÖZVETLEN BUTÁNFOGYASZTÁS

A) FIGYELMEZTETÉSEK A FELHASZNÁLÓ SZÁMÁRA

- **Figyelmesen olvassa el ezeket az utasításokat, hogy megismerkedjen a berendezéssel, mielőtt csatlakoztatja a gázpatronhoz. Figyelmesen tárolja ezeket az utasításokat a későbbi konzultációhoz.**
- **Tartsa be a jelen használati útmutatóban található utasításokat, mert azok be nem tartása veszélyezteti a felhasználót és a közelben levő személyeket.**
- **Ezt a berendezést csak Eurocamping márkájú 64001013 cikksz. butánpalackokkal használja. Eltérő gázpalackok használata veszélyes lehet.**
- **A berendezést jól szellőztetett vagy kinti helyiségekben használja, minden éghető anyagtól távol.**
- **Figyelem: a behelyezett patronnal ellátott készüléket távol kell tartani a hőforrásokról.**
- **Ezt a berendezést nem szakszerű használatra tervezték.**
- **Ne használja a berendezést, ha szivárog, sérült vagy nem működik helyesen.**
- **Mielőtt a berendezést csatlakoztatja a patronhoz, ellenőrizze, hogy a berendezés és a patron közötti tömítések megfelelően legyenek elhelyezve és jó állapotban legyenek.**
- **Ne módosítsa és ne használja olyan alkalmazásoknál, amelyekre nem tervezték. Nagyon veszélyes lehet.**
- **Figyelem! Akár rövid használat után se nyúljon a berendezéshez, mert nagyon felmelegedhet.**
- **Mozgassa óvatosan a készüléket, hogy az véletlenül ne essen el, mert ez kárt okozhat a személyekben és tárgyakban.**
- **Gyerekektől tartsa távol.**

B) ÜZEMBE HELYEZÉS

A patron elhelyezése

- **A patron elhelyezése és cseréje jól szellőző helyen történjen, hőforrásoktól, úgymint szabad lángok, őrlángok, grill, gázlámpák, elektromos tűzhelyek, és tartsa távol a többi embertől is.**
- Ha a patron kiürül, akkor olvassa el az "ÜRES PALACK CSERÉJE" bekezdést, ha nem találja, akkor a következőképpen járjon el:
- Hajtsa ki az óramutató járásának irányába a patronhordozó talpat, a berendezést rögzítve tartva, és távolítsa el (2. ÁBRA).
- Húzza ki a patrontartó rugót a patronhordozó talpból (1. ÁBRA, A).
- A 1069 – 1080 – 1081 - 1089 – 1090: lámpákra vonatkozóan: húzza ki az üveget a patronhordozó talpból.
- Ellenőrizze, hogy a patron lyukasztási zónája megfelelően tiszta legyen, például címkék vagy egyéb papíroktól és eldeformálódástól mentes legyen (3. ÁBRA, A). Helyezze be a patronhordozó talpba, ellenőrizve, hogy rögzítve legyen (4. ÁBRA).
- Helyezze el a patronrögzítő rugót és ellenőrizze, hogy ne legyen ráhelyezve (5. ÁBRA).
- Ellenőrizze, hogy a gáz adagoló csap fogója zárva legyen (forgass az óramutató járásával megegyező irányba 1. ábra, D).
- Ellenőrizze, hogy a berendezés és a patron közti tömítés (2. ábra) jó állapotú és megfelelő helyzetben legyen. Ha sérülések vannak rajta, vagy elkopott, akkor cserélje ki egy eredeti pótalkatrésszel, cikksz. 70701542.
- Hajtsa a patronhordozó talpat a berendezésre az óramutató járásának irányba forgatással és húzza meg a teljes lezárásig (6. ÁBRA).
- A berendezés használatra kész.
- Szivárgás esetén (gázszag vagy a ha zajt hall a csap területén) azonnal vigye ki a berendezést, hőforrásoktól vagy szikráktól, úgymint szabad lángok, őrzőláng, szabadtéri rostonsütő láng, gázlámpa, elektromos főzőlap, cigaretta, stb. távoli, jól szellőző helyre, hogy a szivárgást meghatározhassa és megállíthassa. Ha ellenőrizni kívánja a berendezés tömítését, azt kültéren tegye. A gázszivárgásokat ne keresse lánggal, használjon szappanos vizet vagy a kereskedelemben kapható szivárgásészlelő termékeket.

Csak a 1069 – 1081 – 1082 - 1089 – 1090 cikkszámú lámpákhoz

A hálócska elhelyezése

- **Ezt a műveletet nyitott területen végezze el, mivel a hálócska égése nagy füsttel jár.**
- Vegye le a fogantyút (1. ÁBRA, E) és a fedelet (1. ÁBRA, I).
- Fűzze be a hálócskát az égőfejre a rózsaszín oldalával lefelé, amíg a helyére kerül (a lyukak alá) és a zöld részt felfelé, az égőfej tetején levő helyre (7. ÁBRA). Ügyeljen arra, hogy a piezo elektródát oldalról kell befűzni a hálócskába.
- Terítse ki a hálócskát a szélek kihúzásával (7. ÁBRA).
- Helyezze el az üveget a megfelelő helyre (1. ÁBRA, H).
- Gyújtson meg egy gyufát és égesse el a hálócskát a gáz meggyújtása nélkül.

SZEMLÉLTETŐ ÁBRA 4

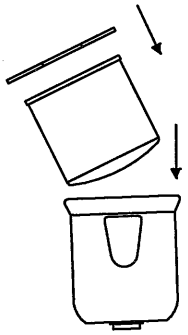

SZEMLÉLTETŐ ÁBRA 5

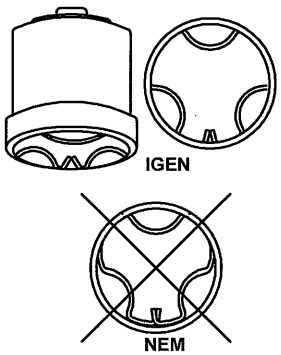

SZEMLÉLTETŐ ÁBRA 6

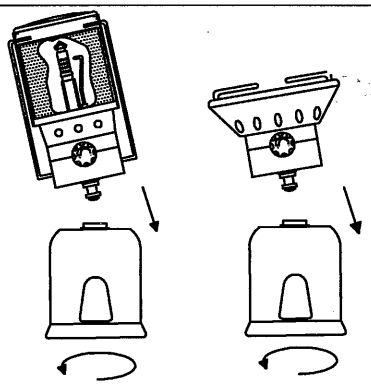

SZEMLÉLTETŐ ÁBRA 7

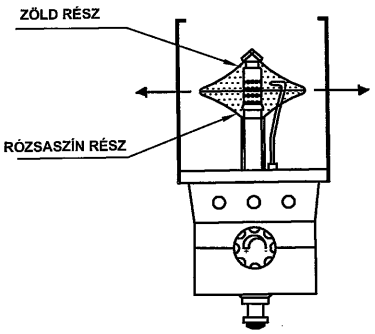

SZEMLÉLTETŐ ÁBRA 8

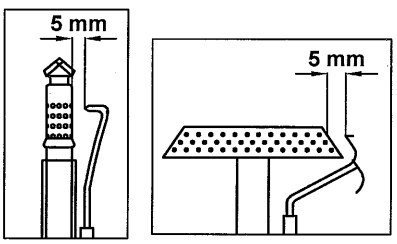

- Hagyja, hogy a hálócska teljesen elégjen, és labda formájú legyen és teljesen kifehéredjen. Figyeljen oda, hogy ezután a fázis után ne ütközzön a hálócskához, mert nagyon törékeny.
- Helyezze vissza a fedelet és a fogantyút.
- A berendezés használatra kész.

C) ALKALMAZÁS

- **A berendezést tartsa távol éghető anyagoktól, falaktól és mennyezetektől tartson legalább 50 cm távolságot.**
- **A berendezést vízszintes helyen tárolja.**
- **A használat során ne mozdítsa el a berendezést, mert szabálytalan lángok jelenhetnek meg, folyékony és nem légneművé párologtatott gáz égése miatt. Ebben az esetben zárja el a csapot.**
- **A tűzhelyen ne használjon 180 mm-nél nagyobb lábasokat.**
- **Ne használjon olyan lámpákat, amelyek hálócskáján szakadások vannak, mert az üveg megrepedhet.**
- **Szivárgás esetén (gázszag vagy a ha zajt hall a csap területén) azonnal vigye ki a berendezést, hőforrásoktól vagy szikráktól, úgymint szabad lángok, őrzőláng, szabadtéri rostonsütő láng, gázlámpa, elektromos főzőlap, cigaretta, stb. távoli, jól szellőző helyre, hogy a szivárgást meghatározhassa és megállíthassa. Ha ellenőrizni kívánja a berendezés tömítését, azt költéren tegye. A gázszivárgásokat ne keresse lánggal, használjon szappanos vizet vagy a kereskedelemben kapható szivárgásészlelő termékeket.**

A berendezések pizoelektronika nélküli begyújtása

- Óvatosan közelítsen egy gyufaszálat ez égőfejhez, fokozatosan nyissa meg az adagoló csapot, miközben a forgatógombot az óramutató járásával ellenkező irányba elfordítja (1. ábra, D).
- A csap forgatógombjával szabályozza a láng erősségét.

A berendezések begyújtása pizoelektronikával

- Nyissa meg az adagoló csapot, a szabályozó fogó óramutató járásával egyező irányba forgatásával (1. ÁBRA, D) és nyomja meg a piezo gombot; ha nem gyullad be, akkor ismételje meg a folyamatot.
- A csap forgatógombjával szabályozza a láng erősségét.
- Ha a piezo helytelenül működik (nincs szikra), akkor ellenőrizze, hogy a piezo és az égőfej közti távolság kb. 5 mm legyen (8. ÁBRA).

Kikapcsolás

- Az óramutató járásával egyező irányba (1. ábra, D) forgassa el a szabályozó forgatógombot, amíg teljesen el nem zárta.

Patroncsere.

- **Soha ne cserélje ki a patront, amíg nem teljesen üres (a patron megrázásával ellenőrizze, hogy hallja-e még a folyadék rázkódás hangját).**
- **A patron elhelyezése és cseréje jól szellőző helyen történjen, hőforrásoktól, úgymint szabad lángok, őrlángok, grill, gázlámpák, elektromos tűzhelyek, és tartsa távol a többi embertől is.**
- Ellenőrizze, hogy a berendezés ki legyen kapcsolva, mielőtt leválasztja a patronról.
- Ellenőrizze, hogy a berendezés csapja jól el legyen zárva.
- Hajtsa ki az óramutató járásának irányába a palackhordozó talpat, a berendezést rögzítve tartva, és távolítsa el (2. ÁBRA).
- Húzza ki a patrontartó rugót a patronhordozó talpból (1. ÁBRA, A).
- Ellenőrizze, hogy a patron lyukasztási zónája megfelelően tiszta legyen, például címkék vagy egyéb papíroktól és eldeformálódástól mentes legyen (3. ÁBRA, A). Helyezze be a patronhordozó talpba, ellenőrizve, hogy rögzítve legyen (4. ÁBRA).
- Helyezze el a palackrögzítő rugót és ellenőrizze, hogy ne legyen ráhelyezve (5. ÁBRA).
- Ellenőrizze, hogy a gáz adagoló csap fogója zárva legyen (forgass az óramutató járásával megegyező irányba 1. ábra, D).
- Ellenőrizze, hogy a berendezés és a patron közti tömítés (3. ábra, B) jó állapotú és megfelelő helyzetben legyen. Ha törések vannak rajta, vagy elkopott, akkor cserélje ki egy eredeti pótalkatrésszel, cikksz. 70701542.
- Hajtsa a patronhordozó talpat a berendezésre az óramutató járásának irányba forgatással és húzza meg a teljes lezárásig (6. ÁBRA).
- Szivárgás esetén (gázszag vagy a ha zajt hall a csap területén) azonnal vigye ki a berendezést, hőforrásoktól vagy szikráktól, úgymint szabad lángok, őrzőláng, szabadtéri rostonsütő láng, gázlámpa, elektromos főzőlap, cigaretta,
- stb. távoli, jól szellőző helyre, hogy a szivárgást meghatározhassa és megállíthassa. Ha ellenőrizni kívánja a berendezés tömítését, azt költéren tegye. A gázszivárgásokat ne keresse lánggal, használjon szappanos vizet vagy a kereskedelemben kapható szivárgásészlelő termékeket.

D) KARBANTARTÁS – RENDELLENESSÉGEK

- Rendszeresen ellenőrizni kell a csap állapotát, ha van ilyen. Ha kételye merül fel a csap működésével kapcsolatban, akkor cserélje ki azt.
- Nem megfelelő működés vagy bármilyen probléma esetén forduljon a forgalmazóhoz.
- Soha ne végezzen módosításokat a készüléken, és kizárólag a rendeltetésszerű felhasználására alkalmazza azt. Nagyon veszélyes lehet.

E) TÁROLÁS

- A használaton kívüli időszakban a készüléket eredeti csomagolásában kell tárolni, hűvös, száraz és jól szellőző helyen, a portól védve és a gyermekektől jól elzárva.

F) ÁRTALMATLANÍTÁS

- Élettartamának végén a készüléket és annak alkatrészeit nem szabad a környezetbe kidobni, hanem a felhasználás országában hatályos jogszabályok szerint kell az ártalmatlanítani.

Cod.41103018 rev.5 del 01/09/20